ILHAS

Refª ON.MF.I.9.02

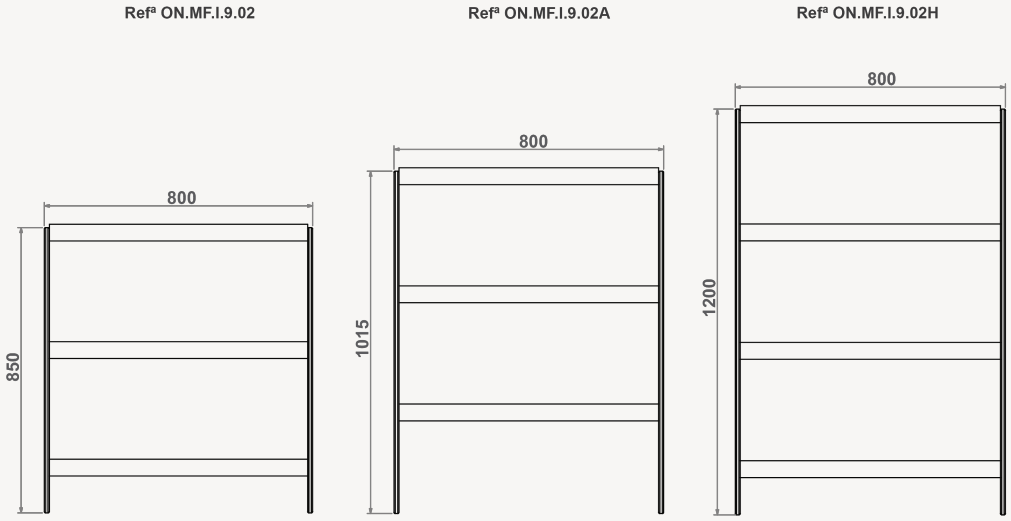

Refª ON.MF.I.9.02
» Ilha estrutura tubular, lacada de cor RAL a escolher
» 3 prateleiras/tabuleiros em MDF hidrófugo, lacados de cor RAL a escolher ou em madeira de carvalho
» Medidas totais exteriores: 800x850x400mm (LxAxP)

Refª ON.MF.I.9.02A
» Ilha estrutura tubular, lacada de cor RAL a escolher
» 3 prateleiras/tabuleiros em MDF hidrófugo, lacados de cor RAL a escolher ou em madeira de carvalho
» Medidas totais exteriores: 800x1015x400mm (LxAxP)

Refª ON.MF.I.9.02H
» Ilha estrutura tubular, lacada de cor RAL a escolher
» 4 prateleiras/tabuleiros em MDF hidrófugo, lacados de cor RAL a escolher ou em madeira de carvalho
» Medidas totais exteriores: 800x1200x400mm (LxAxP)

ILHAS

Refª ON.MF.I.9.02